HD140-BT40 直結式主軸 Direct Drive Spindle

型號	Model	HD140
規格	Specification	BT40 - ϕ140
最高轉速	Maximum Speed	12000 RPM
軸承規格	Bearing Specification	(前) 7014×2 / (後) 7014×2
滾珠規格	Bearing Type	大鋼珠 (Large Steel Ball)
軸承潤滑	Lubrication	油脂潤滑 (Grease)
軸承溫昇	Bearing Temperature Rise	室溫 +20°C 以內
定位方式	Position	馬達內建 (Motor Built-in)
冷卻方式	Coolant	油冷式 (Oil)
主軸斜度內孔偏擺	Taper Runout	0.002mm
主軸平衡等級	Balance Grade	G1

HD140-BT40
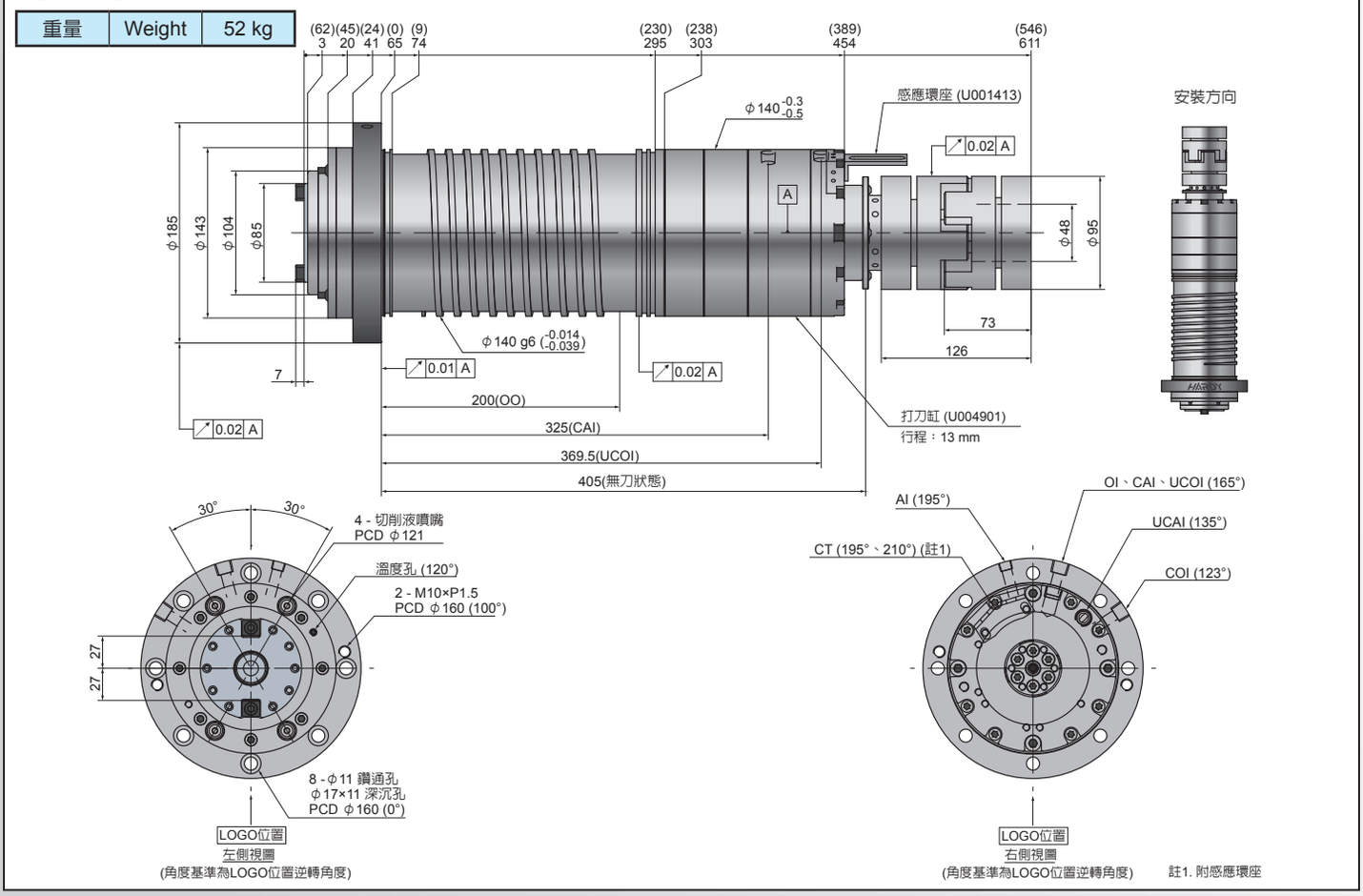
重量	Weight	52 kg