5013# SFHD09-120 水車油壓鑽孔動力頭

Drilling Spindle Head-Hydraulic /Flange Type

規格	Model	SFHD09	SFHD09H
鑽孔能力	Drilling Capacity(S45C)	φ25	
最大行程	Max. Stroke	120mm	
最高轉速	Max. RPM	3000	8000
馬力	Horsepower	2HP×4P	
主軸皮帶輪	Spindle Pulley	5M-66T , φ102.3×J×20	
主軸軸承	Spindle Bearing	6007Z×1 / 6006Z×1 32007×1 / 32006×1	7007×2 7006×2
皮帶輪軸承	Pulley Bearing	6010ZZ×2	
前蓋油封	Front Cover Seal	TC90-100-12×1	
主軸油封	Spindle Seal	TC50-65-8×1	
活塞O型環	Piston O-ring	P90×2	
防水蓋O型環	Front Cover O-ring	G62×1 / G90×1	
推進壓力	Propel Pressure	油壓(H)30~40kg/cm^2	
油缸面積	Cylinder Diameter	14.7cm^2(缸徑φ50 ; 心軸φ25)	

Roundness: ≦ 0.003mm

SFHD09-NT30

重量	Weight	kg

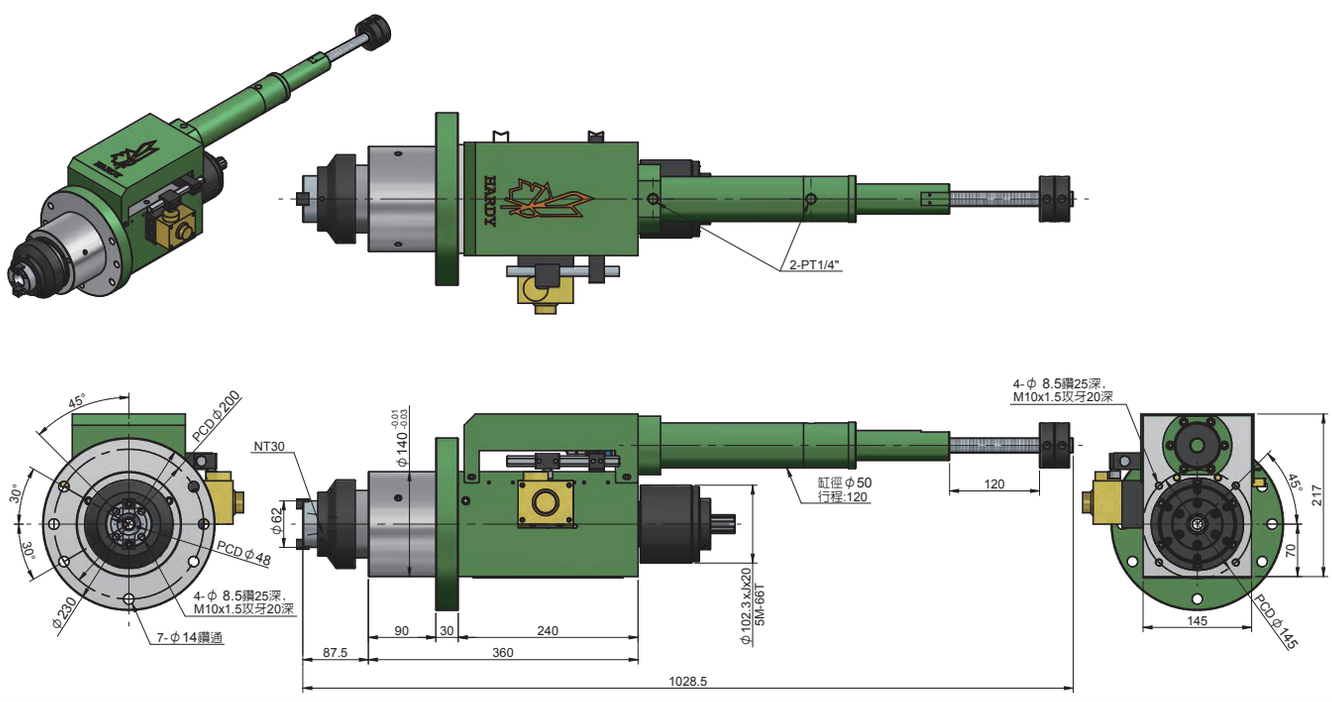

5013# SFHD09-120 水車油壓鑽孔動力頭

Drilling Spindle Head-Hydraulic /Flange Type

SFHD09-NT30-MB

重量	Weight	kg

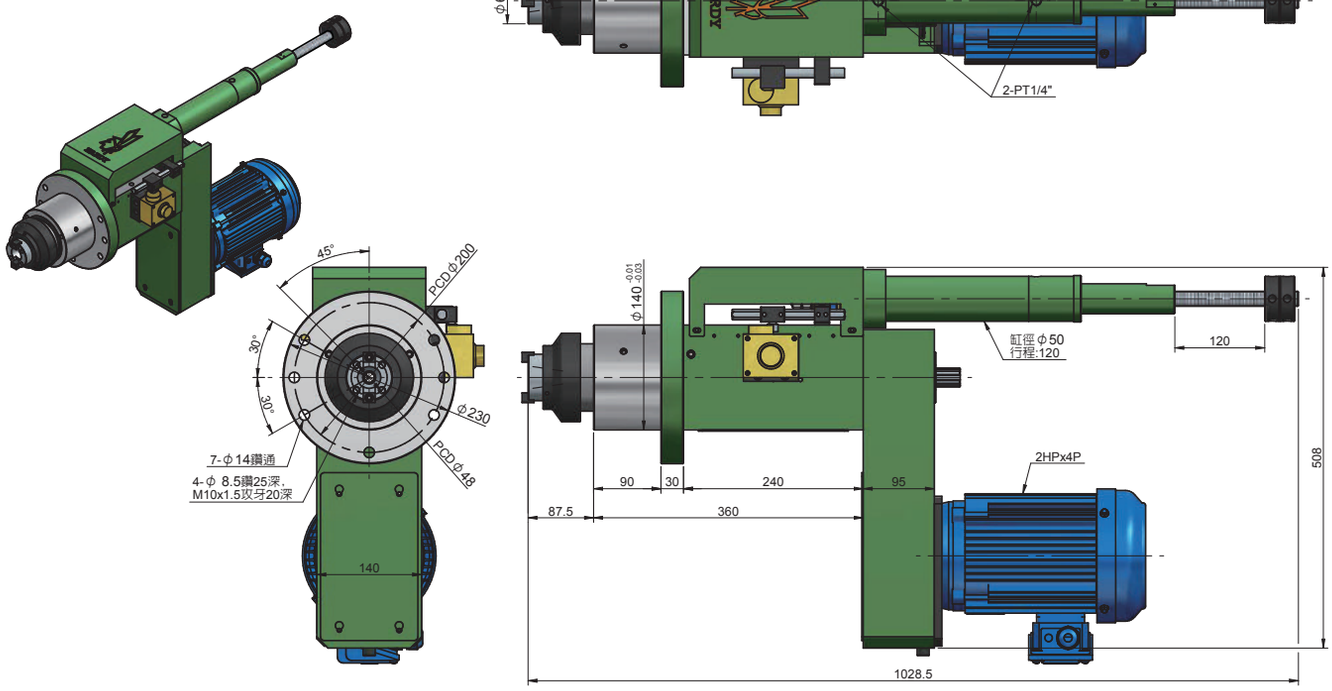

可接受特殊規格動力頭訂製
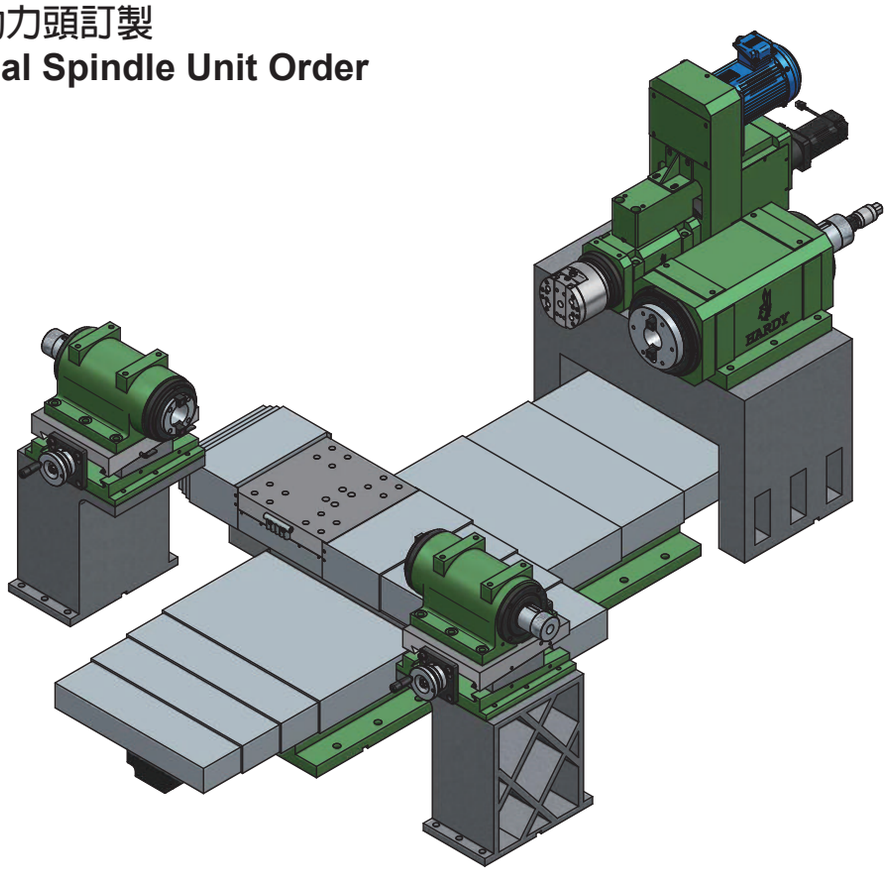
We accept Special Spindle Unit Order