5040# SRR55 搪銑主軸頭
Boring & Milling Head Unit

規格	Model	SRR55	SRR55H
主軸	Spindle	NT40 or MT4	
最高轉速	Max. RPM	2000	6000
軸承	Bearing	32011 / 6011Z 32010 / 6010Z	7011×2 7010×2
真圓度	Roundness	Within 0.003mm 內	
最大動力	Max. Power	Within 3 HP 內	
溫升	Rising Temperature	Within 20°C 內	

★出廠附精度檢驗表

SRR55-NT40
SRR55H-NT40

重量	Weight	31 kg

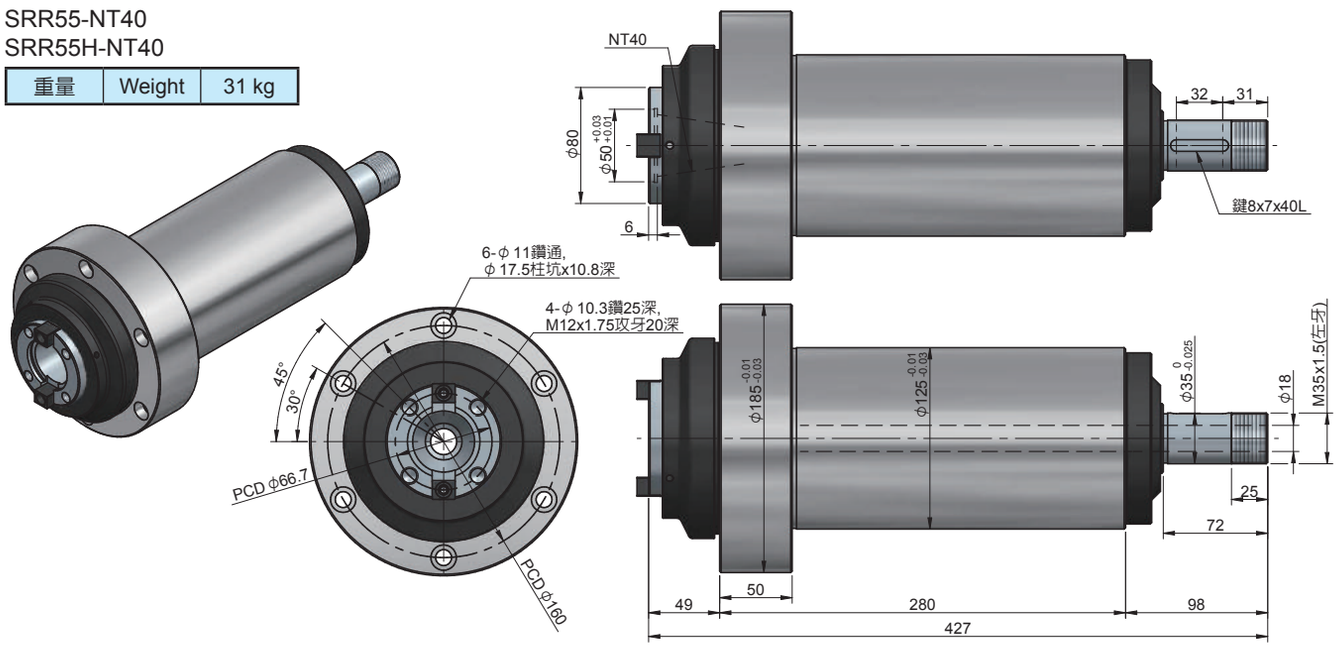

SRR55-MT4
SRR55H-MT4
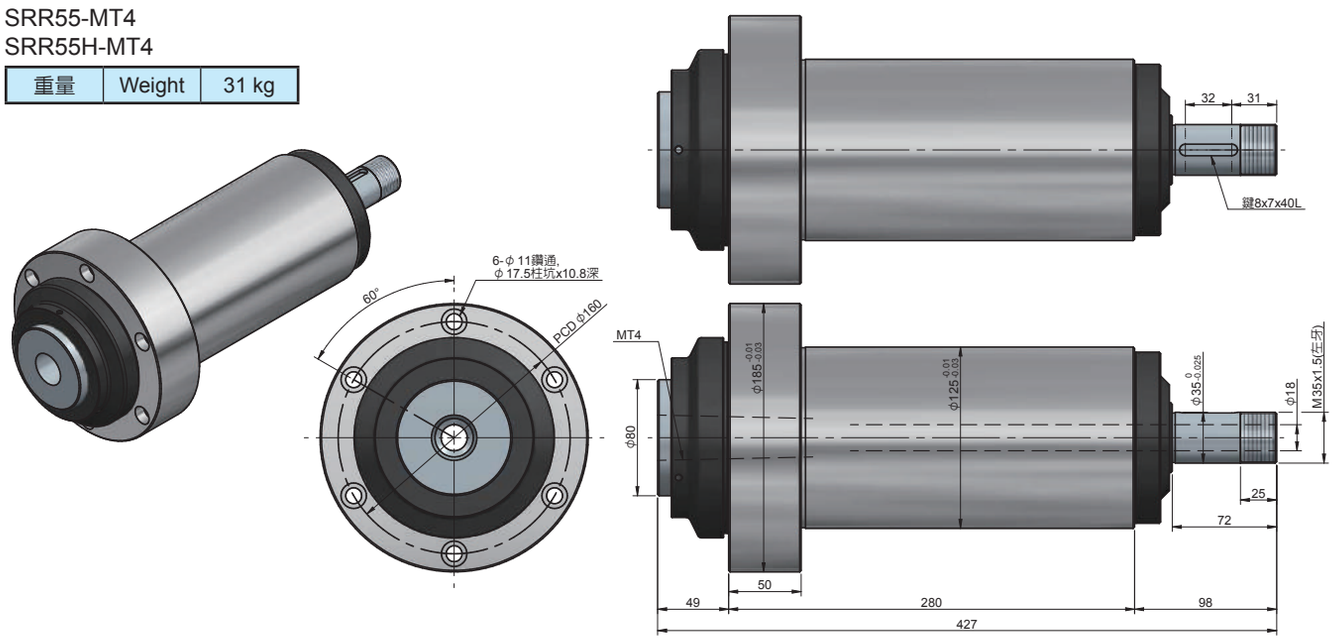
重量	Weight	31 kg